Hella - 2PS357008001 - Luz de Delimitación Lateral

Tipo de montaje: montaje exterior,

Artículo complementario/información complementaria: sin soporte,

Tipo de luces: LED,

Homologación: E9 1553,

Homologación: ECE,

Tensión de [v]: 9,

Tensión hasta [v]: 36,

Consumo de corriente [mm]: 0,08,

Cantidad de leds: 3,

Cantidad funciones iluminación: 2,

Color de carcasa: negro,

Tipo de lámpara: LED,

Función de las luces: con luces reflectoras,

Función de las luces: con luces laterales de posición

VALUEFIT

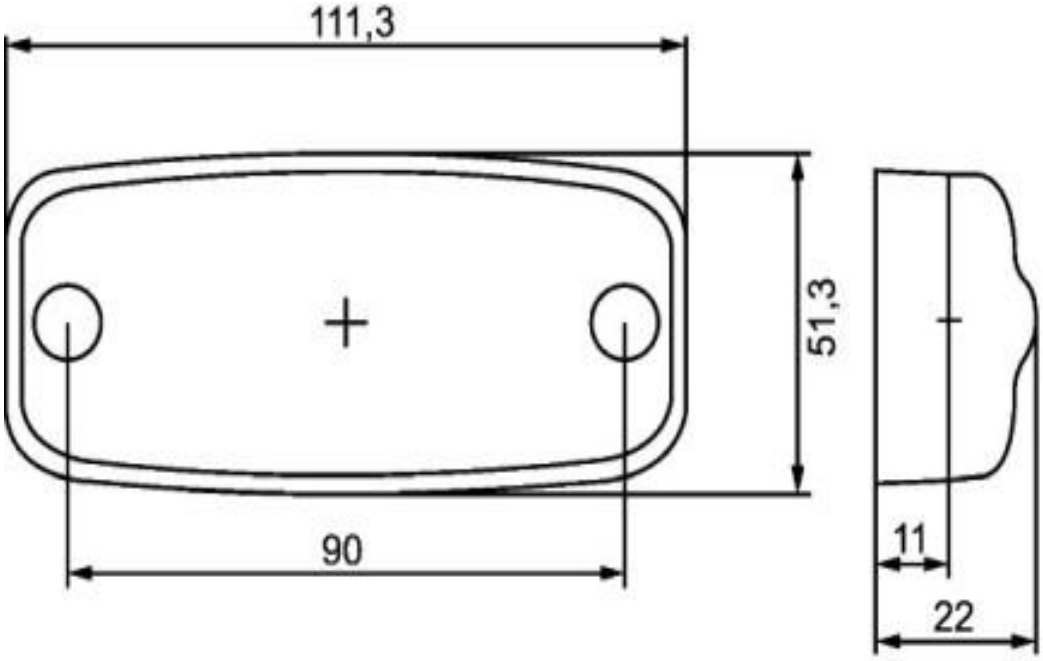

VALUEFIT