WABCO - 4123520150 - Sust. por 4123520270
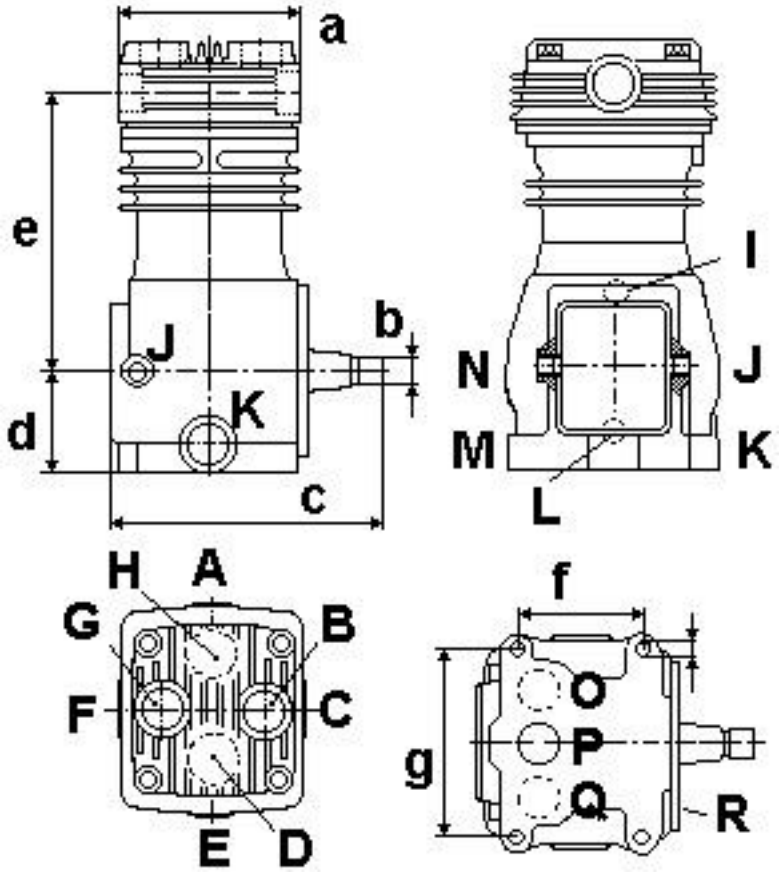
1. Presión máx.: 12.5 bar
2. Taladro: ø 85
3. Carrera: 62
4. Volumen de barrido: 352 ccm
5. Tipo de operación: High pressure self-stabilizing
6. Tipo de lubrificación: Sistema de circulación de lubricación con conexión a presión de aceite del motor
7. Velocidad de funcionamiento: 3000 1/min
8. Refrigeración: Agua
9. a: 226
10. c: 198,6
11. e: 206,4
12. Boca 0: H / M 30x1,5
13. Boca 2: G / M 26x1.5
14. Boca 8/81: N / ø 6
15. Boca 9/91: E / M 16x1.5
16. Boca 92: F / M 18x1.5