Hella - 2VP340961121 - Piloto Posterior

Tipo de montaje: montaje exterior,

Lado de montaje: derecha,

Artículo complementario / información complementaria 2: Compatibilidad electromagnética (EMC),

Artículo complementario / información complementaria 2: para remolque,

Artículo complementario / información complementaria 2: con control fallo de intermitentes,

Artículo complementario / información complementaria 2: con lámpara,

Artículo complementario / información complementaria 2: con conector,

Artículo complementario/información complementaria: con soporte,

Tipo de luces: con tecnología híbrida,

Homologación: E4 5855,

Homologación: E4 5866,

Homologación: ECE,

Tensión nominal [v]: 24,

Cantidad funciones iluminación: 8,

Par apriete [nm]: 1,5,

Par apriete [nm]: 6,

Tipo de sujeción: para fijación horizontal,

Forma: rectangular,

Color de carcasa: negro,

Tipo de cárter/carcasa: Cubierta de plástico,

Medida de rosca: M8 x 30,

Tipo de lámpara: LED,

Tipo de lámpara: P21W,

Tipo de lámpara: PY21W,

Función de las luces: con luz intermitente,

Función de las luces: con luz de freno (LED),

Función de las luces: con luz antiniebla trasera,

Función de las luces: con piloto de marcha atrás,

Función de las luces: con luces reflectoras,

Función de las luces: con luz trasera (LED),

Función de las luces: con luz de galibo (LED),

Función de las luces: con luz de gálibo (LED),

Referencia artículo par: 2VP 340 961-111,

Número de polos: 7,

Número de polos: 8,

Color bastidor: negro,

Vibración: con amortiguador de vibraciones,

Modelo de conector: Macho,

Id del modelo de conector: EasyConn 1 x 7,

Id del modelo de conector: EasyConn 4 x 2,

Color de conector: azul,

Tipo de registro: Probado ADR/GGVS,

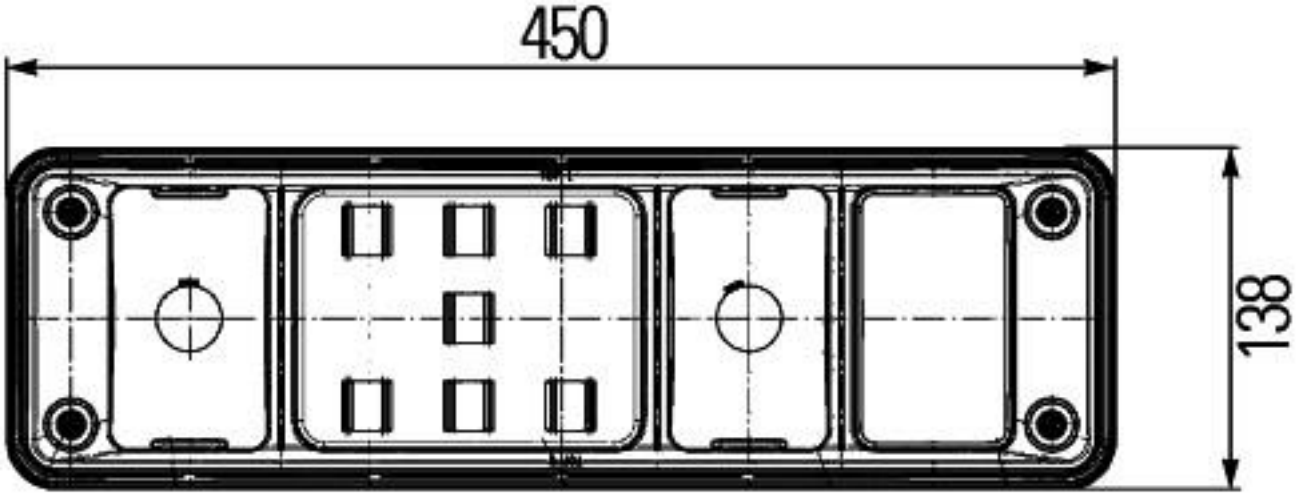
450
138

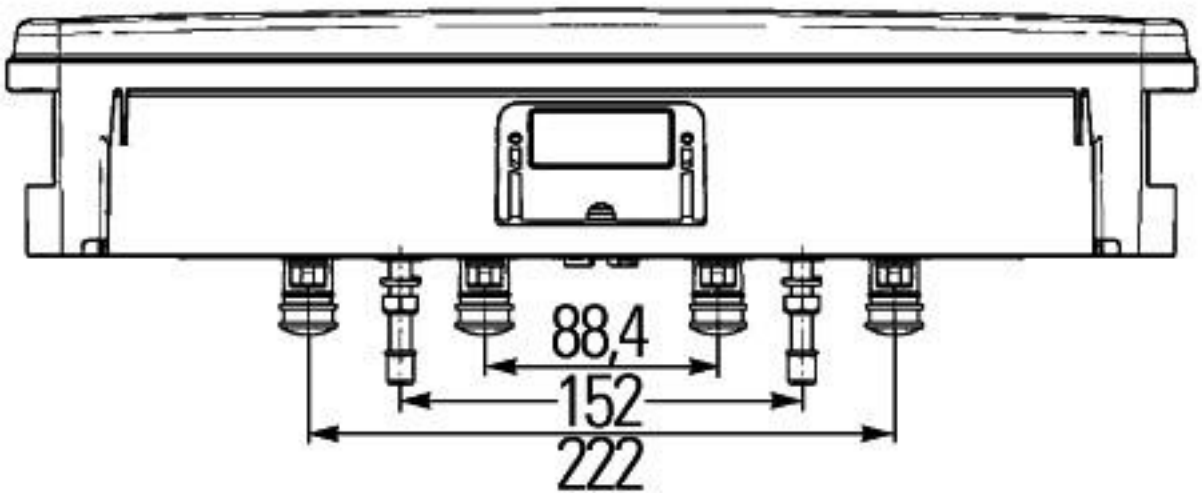
88,4
152
222

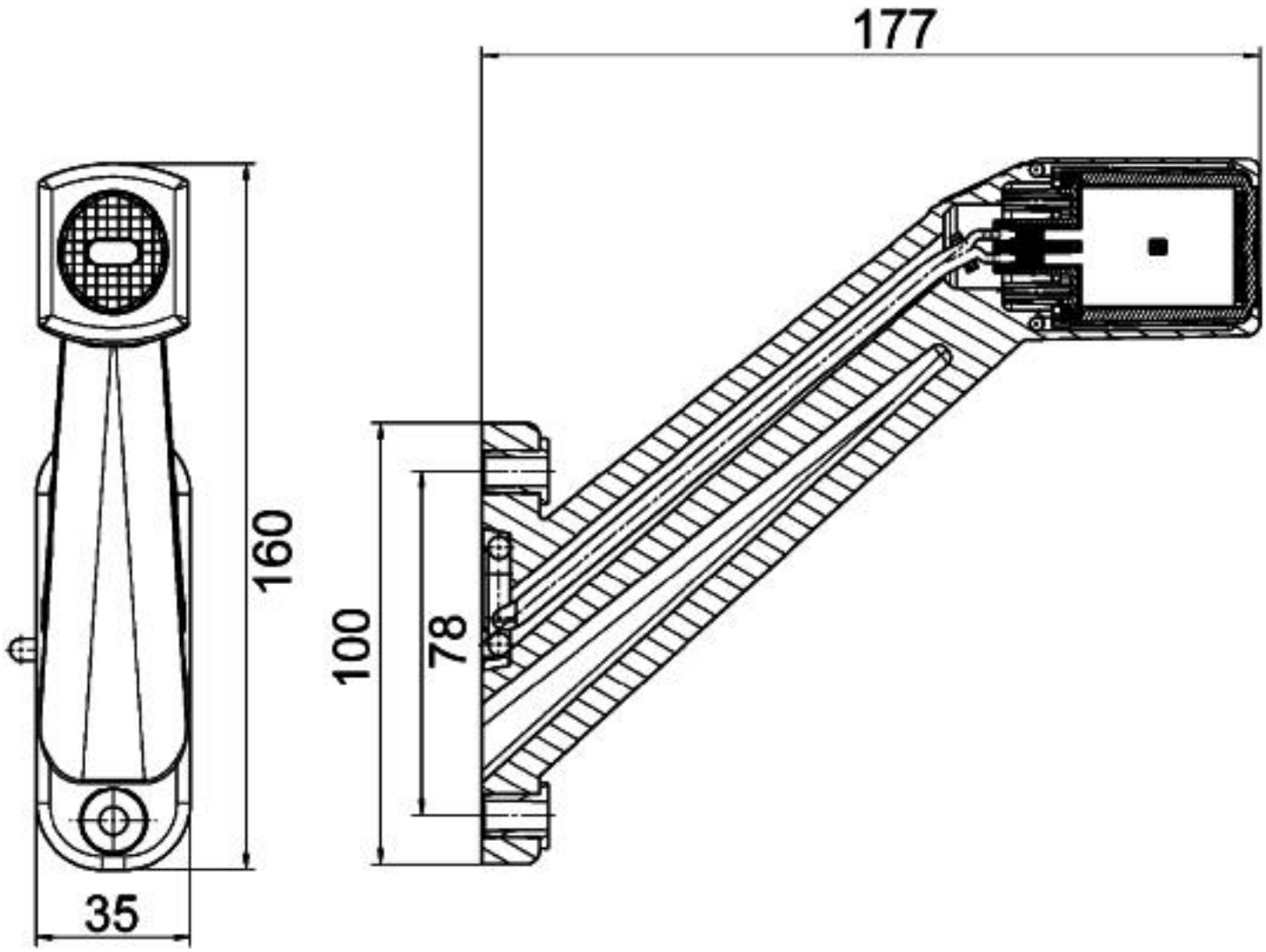
177
160
100
78
35