Hella - 2VP340932001 - Piloto Posterior

Tipo de montaje: montaje exterior,

Lado de montaje: derecha,

Artículo complementario / información complementaria 2: para remolque,

Artículo complementario/información complementaria: con bombilla,

Tipo de luces: con tecnología híbrida,

Homologación: E4 10218,

Homologación: E4 11386,

Homologación: ECE,

Tensión nominal [v]: 24,

Cantidad funciones iluminación: 6,

Color de carcasa: negro,

Tipo de lámpara: P21W,

Tipo de lámpara: R10W,

Color led: rojo,

Función de las luces: con luz intermitente,

Función de las luces: con luz de freno,

Función de las luces: con luz antiniebla trasera,

Función de las luces: con piloto de marcha atrás,

Función de las luces: con luces reflectoras,

Función de las luces: con luz trasera (LED),

Id del modelo de conector: 7-pol (ECon),
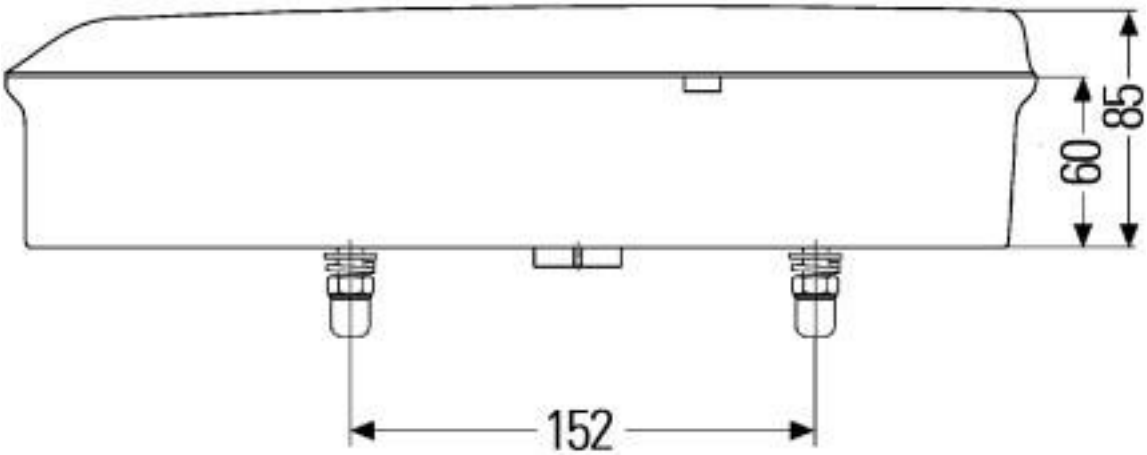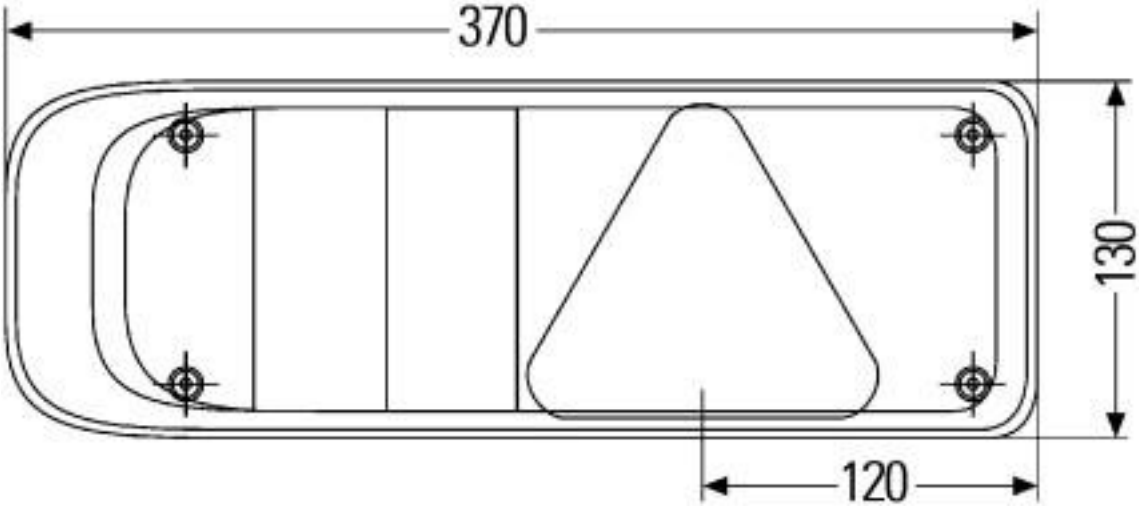
Tipo de registro: Probado ADR/GGVS