Hella - 2VP340961531 - Piloto Trasero Krone

Piloto trasero para plataformas o remolques de la marca Krone. Es el original que está fabricado por HELLA.

Tipo de montaje: montaje exterior,

Lado de montaje: izquierda,

Artículo complementario / información complementaria 2: Compatibilidad electromagnética (EMC),

Artículo complementario / información complementaria 2: para remolque,

Artículo complementario / información complementaria 2: con lámpara,

Artículo complementario / información complementaria 2: con conector,

Artículo complementario / información complementaria 2: sin control fallo de intermitente,

Artículo complementario/información complementaria: con soporte,

Tipo de luces: con tecnología híbrida,

Homologación: E24 5855,

Homologación: E24 5856,

Homologación: E24 5877,

Homologación: ECE,

Tensión nominal [v]: 24,

Cantidad funciones iluminación: 8,

Tipo de sujeción: para fijación horizontal,

Color de carcasa: negro,

Tipo de cárter/carcasa: Cubierta de plástico,

Tipo de lámpara: LED,

Tipo de lámpara: P21W,

Tipo de lámpara: PY21W,

Función de las luces: con luz intermitente,

Función de las luces: con luz de freno (LED),

Función de las luces: con luz antiniebla trasera,

Función de las luces: con piloto de marcha atrás,

Función de las luces: con reflectante (triangular),

Función de las luces: con luces reflectoras,

Función de las luces: con luz trasera (LED),

Función de las luces: con luz de gálibo (LED),

Referencia artículo par: 2VP 340 961-541,

Número de polos: 7,

Color bastidor: blanco,

Vibración: con amortiguador de vibraciones,

Id del modelo de conector: EasyConn,

Color de conector: amarillo,

Tipo de registro: Probado ADR/GGVS

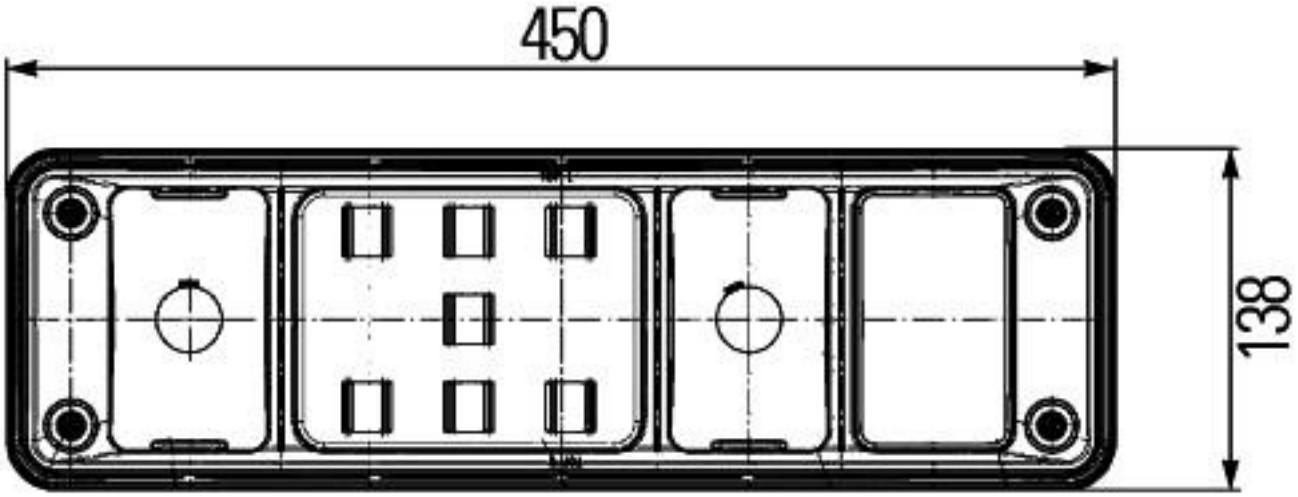
450
138

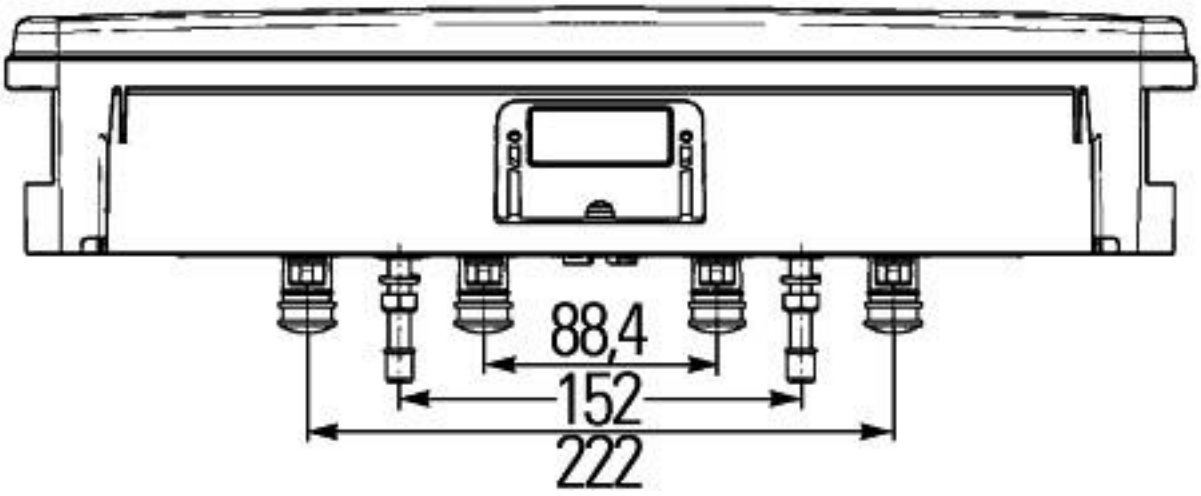
88,4
152
222