indusv
Especialista en recambios de turismos, vehículos ligeros y vehículos industriales
LAS MEJORES MARCAS CON EL MEJOR SERVICIO
www.indusv.com

Hella - 1GA357103012 - Faro de Trabajo LED S1500

Tipo de montaje: montaje exterior,

Artículo complementario / información complementaria 2: Compatibilidad electromagnética (EMC),

Tipo de luces: LED,

Homologación: ECE-R23,

Tipo de protección (código ip): IP 6K7,

Tipo de protección (código ip): IP 6K9K,

Tensión nominal [v]: 12,

Tensión nominal [v]: 24,

Cantidad de leds: 9,

Tipo de sujeción: suspendido,

Tipo de sujeción: de pie,

Temperatura color [k]: 6000,

Color de carcasa: negro,

Material de carcasa: Fundición de aluminio,

Longitud de cable [mm]: 800,

Tipo de lámpara: LED,

Función de las luces: para luz de trabajo (LED),

Función de las luces: para luz marcha atrásd (LED),

Salida de luz [mm]: 95 x 95,

Flujo luminoso [lm]: 1500,

Distribución luz: Iluminación campo cercano,

Material de reflector: Plástico

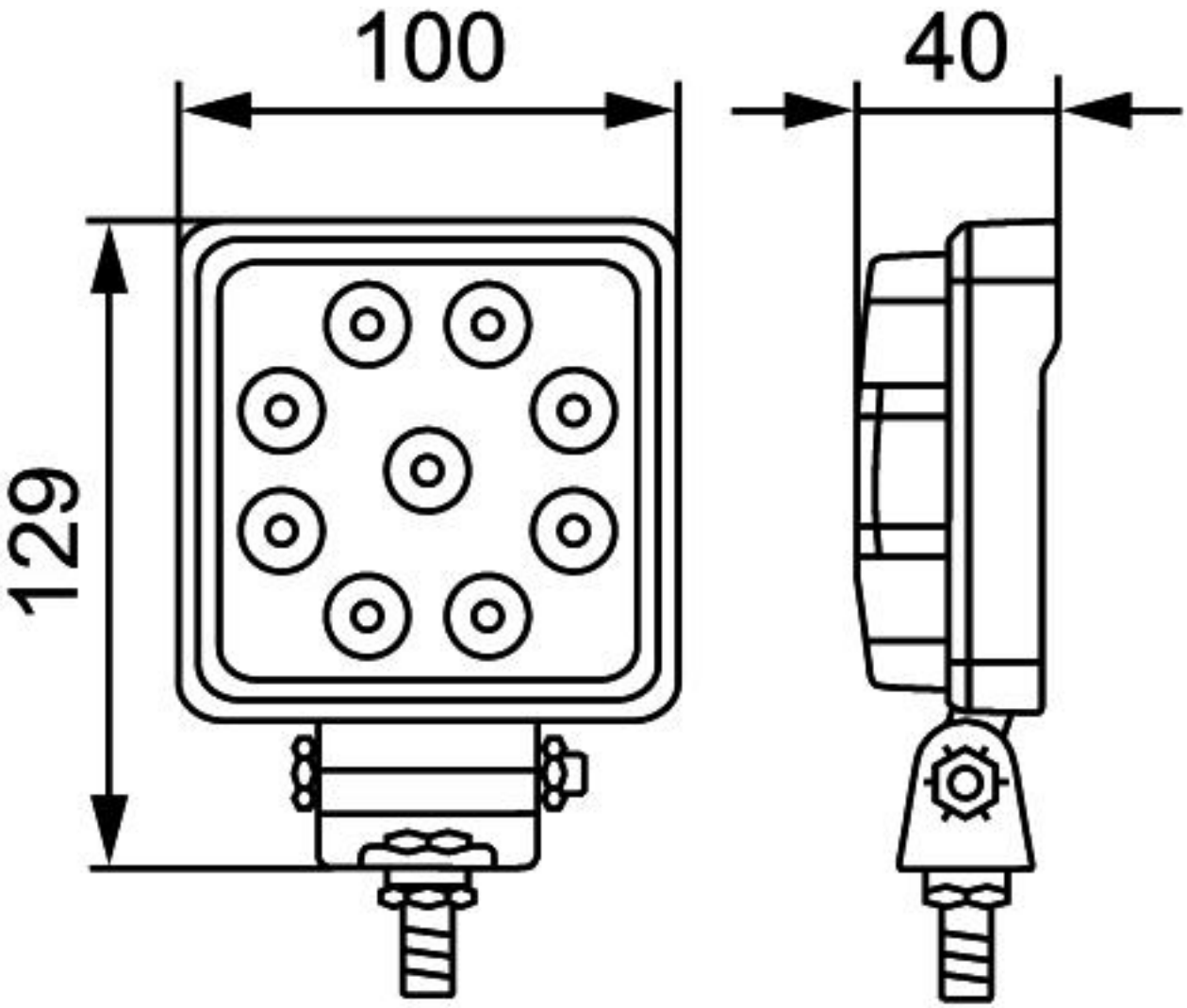
100
40
129