Especialista en recambios de turismos, vehículos ligeros y vehículos industriales
LAS MEJORES MARCAS CON EL MEJOR SERVICIO
www.indusv.com

Hella - 6ED004778011 - Interruptor

Tipo de accionamiento: Accionamiento por cable,

Tipo de montaje: atornillado,

Artículo complementario / información complementaria 2: con lámpara,

Artículo complementario / información complementaria 2: con conector,

Tensión nominal [v]: 12,

Tensión nominal [v]: 24,

Número de conexiones: 3,

Capacidad de carga a 12v: 8A,

Capacidad de carga a 24v: 4A,

Taladro ø [mm]: 14,5,

Tipo de lámpara: W1,2W,

Iluminación interruptor: rojo,

Función de interruptor combinado: Interruptor on/off

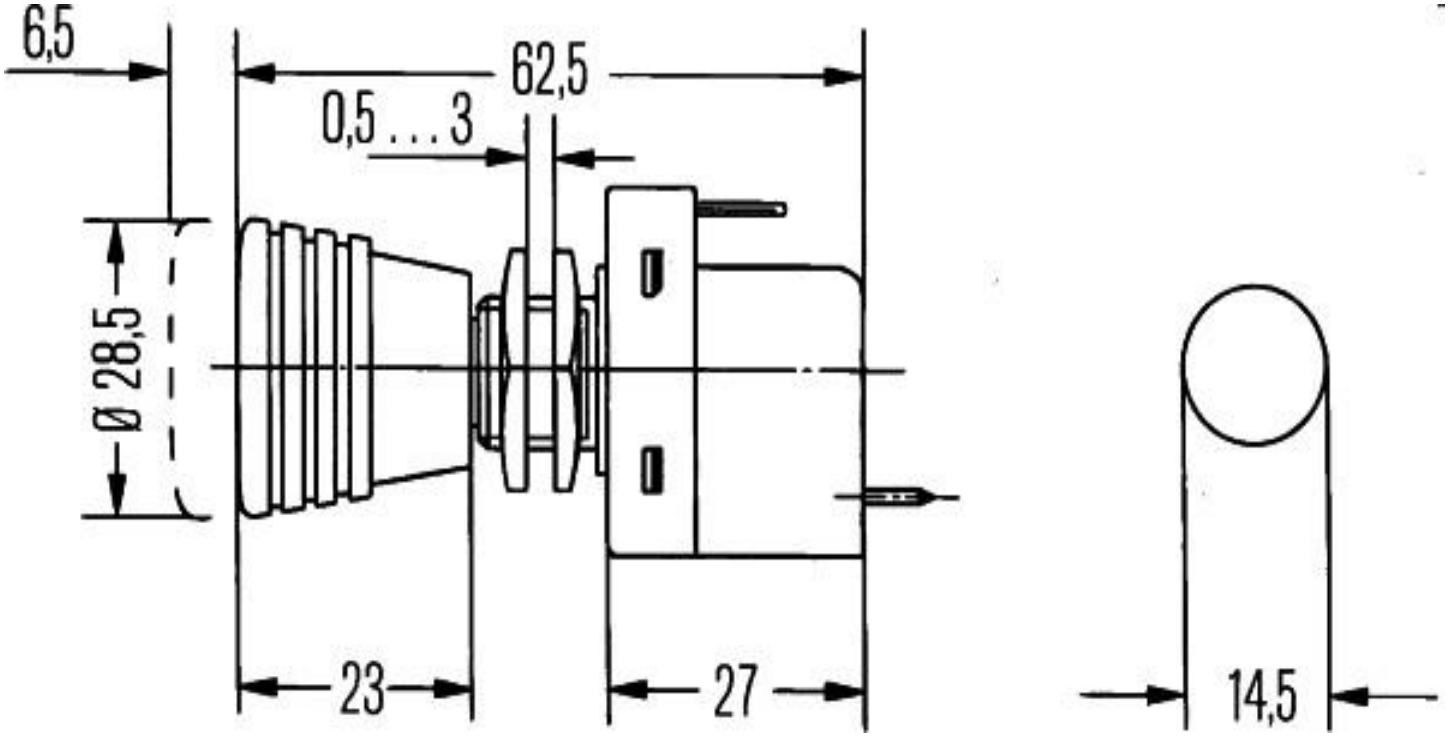
6,5
62,5
0,5 ... 3
Ø 28,5
23
27
14,5