indusV
Especialista en recambios de turismos, vehículos ligeros y vehículos industriales
LAS MEJORES MARCAS CON EL MEJOR SERVICIO
www.indusv.com

GATES - T38192 - Tensor de Micro-V

Referencias fabricante (Número OEM):
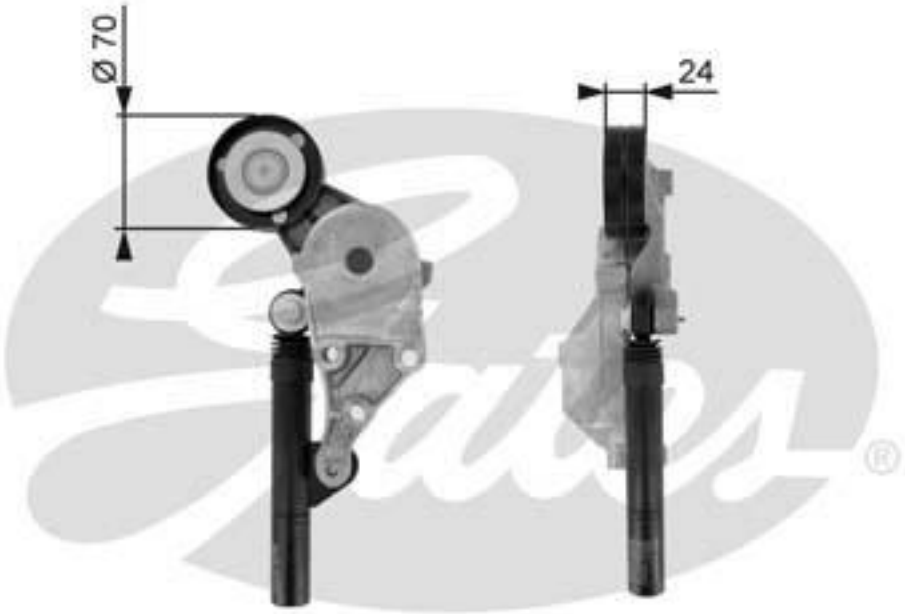
AUDI - 038903315C
SEAT - 038903315C
SKODA - 038903315C
VW - 038903315C