indusV
Especialista en recambios de turismos, vehículos ligeros y vehículos industriales
LAS MEJORES MARCAS CON EL MEJOR SERVICIO
www.indusv.com

TRW - BWC250 - Cilindro de freno de rueda izquierdo

Características:

Diámetro [mm]: 17,5
Referencia artículo par: BWC249
Material: hierro fundido

Referencias fabricante (Número OEM):

TOYOTA - 4757052010

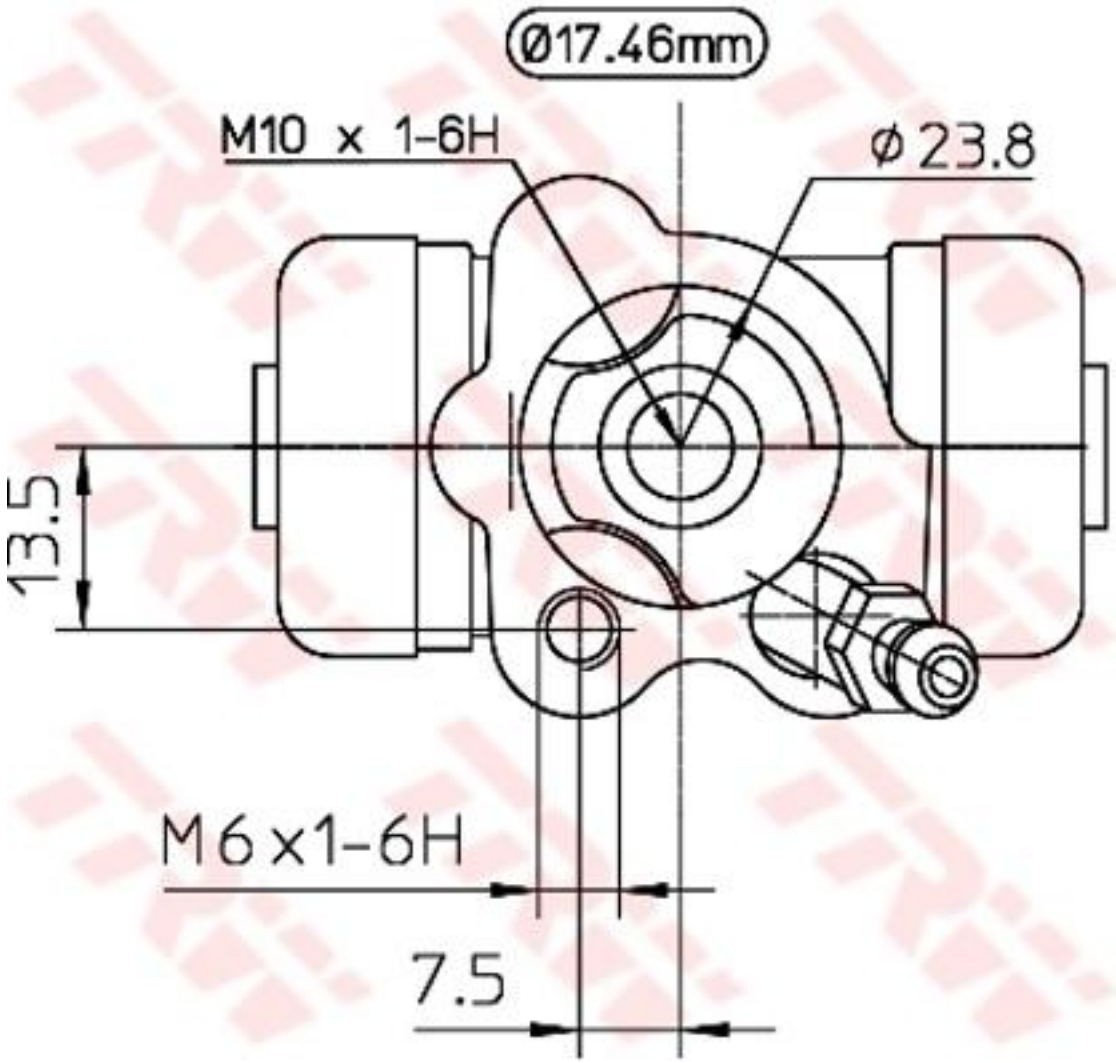
Ø17.46mm
M10 x 1-6H
Ø 23.8
13.5
M6 x1-6H
7.5