Especialista en recambios de turismos, vehículos ligeros y vehículos industriales
LAS MEJORES MARCAS CON EL MEJOR SERVICIO
www.indusv.com

TRW - GDB3276 - Juego de pastillas de freno
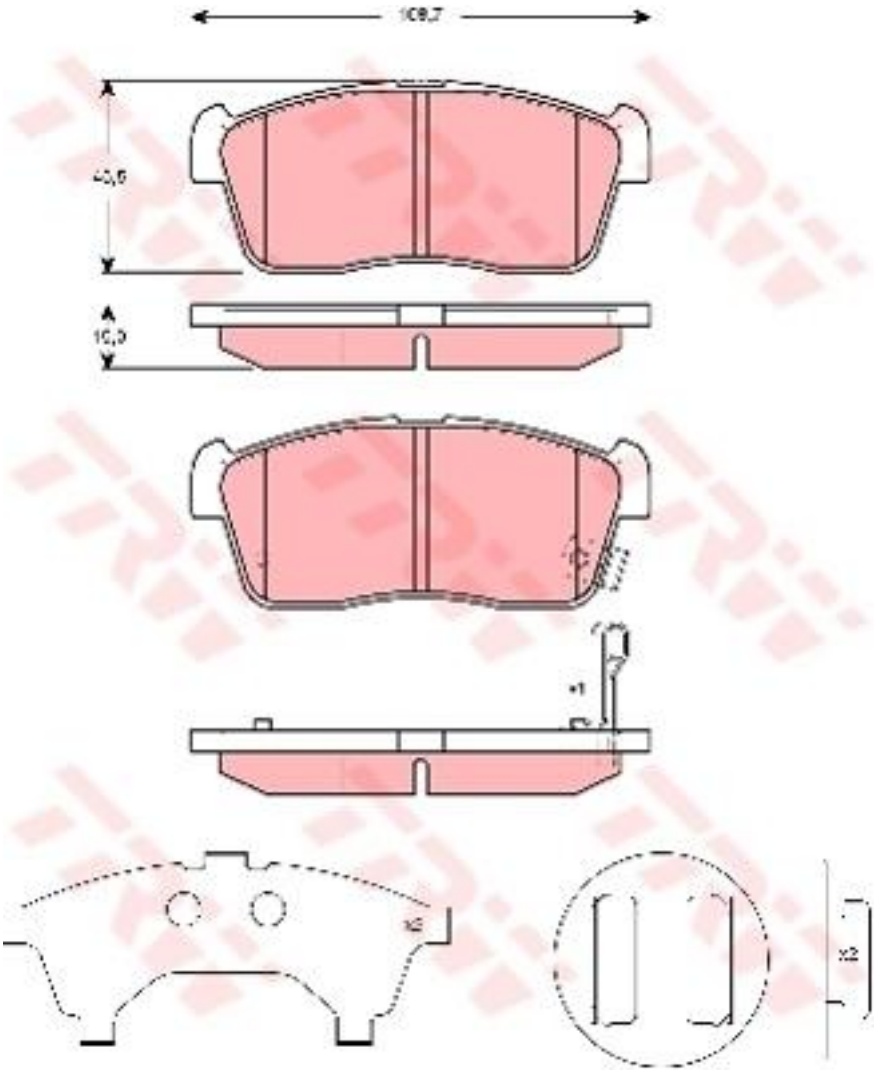
Restricción de fabricante: SUMITOMO
Contacto avisador de desgaste: con avisador acústico de desgaste
Homologación: E9 90R 01107/195
Altura [mm]: 45,5
Longitud [mm]: 108,7
Espesor [mm]: 15