indusV Especialista en recambios de turismos, vehículos ligeros y vehículos industriales
LAS MEJORES MARCAS CON EL MEJOR SERVICIO
www.indusv.com

RH - JSX250630 - Juego de Pastillas de Freno D3 / D ELSA 1
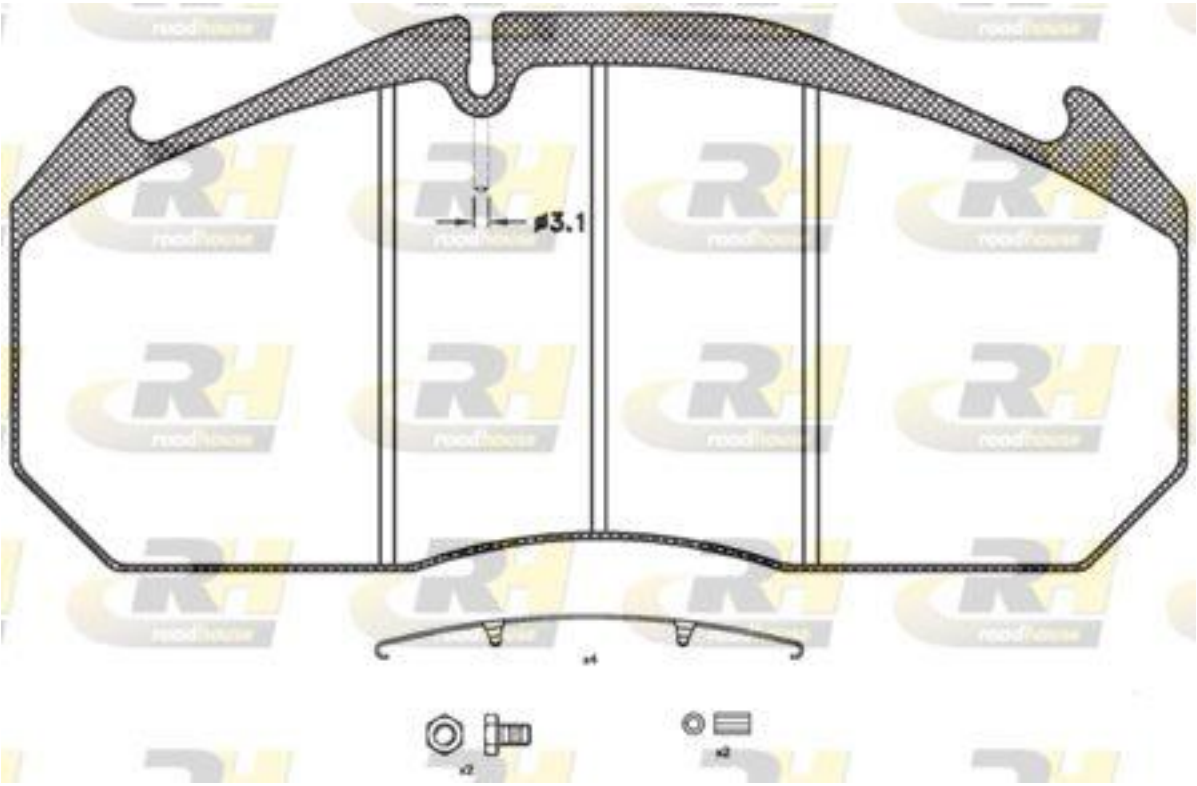
Anclaje Avisador 3.1 mm.
Eje MERITOR