indusV Especialista en recambios de turismos, vehículos ligeros y vehículos industriales
LAS MEJORES MARCAS CON EL MEJOR SERVICIO
www.indusv.com

WABCO - 4253260517 - Actuador de Freno

Pieza Wabco
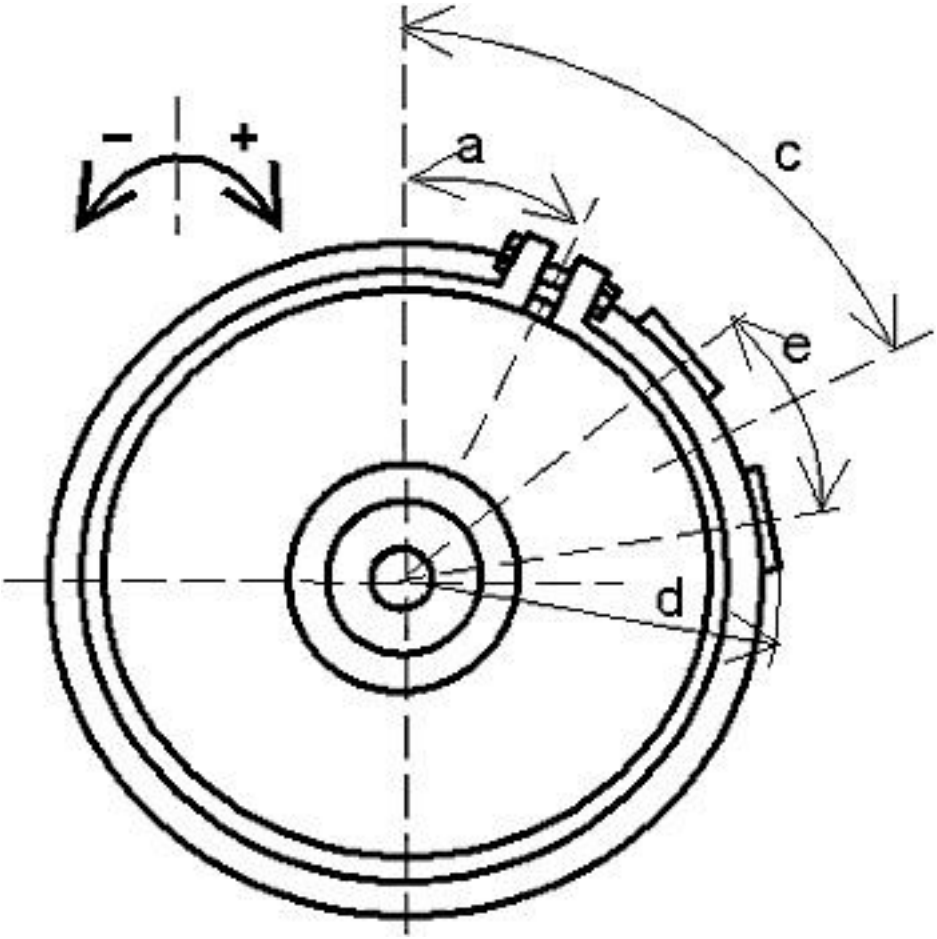
Pieza Wabco