indusV Especialista en recambios de turismos, vehículos ligeros y vehículos industriales
LAS MEJORES MARCAS CON EL MEJOR SERVICIO
www.indusv.com

JURID - 2925305390 - Juego de Pastillas de Freno SN7 / SB7

0084206020
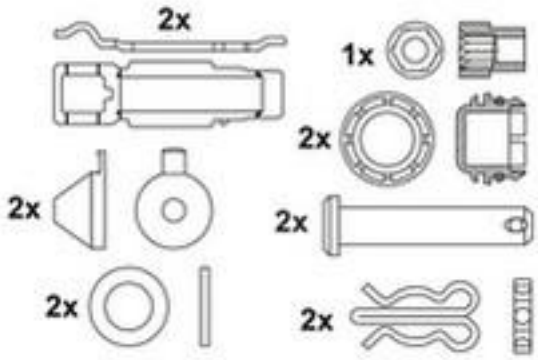
Características:
Lado de montaje: Eje delantero
Lado de montaje: Eje trasero
Calidad: 539
Homologación: E9-90R-02A1256/4066
Longitud [mm]: 248
Altura [mm]: 109,5
Espesor [mm]: 30
Contacto avisador de desgaste: preparado para indicador desgaste
Peso [kg]: 10,79
Número de WVA: 29253
Sistema de frenos: KNR SB/SN7 (ProTecS)