indusV Especialista en recambios de turismos, vehículos ligeros y vehículos industriales
LAS MEJORES MARCAS CON EL MEJOR SERVICIO
www.indusv.com

TRW - GDB2021 - Sust. por GDB1498

Características:

Restricción de fabricante: ATE
Longitud [mm]: 155,3
Altura [mm]: 68,5
Espesor [mm]: 19,8
Contacto avisador de desgaste: preparado para indicador desgaste
Cantidad de muelles: 2
Homologación: E190R-01024/575ExtI

Referencias fabricante (Número OEM):
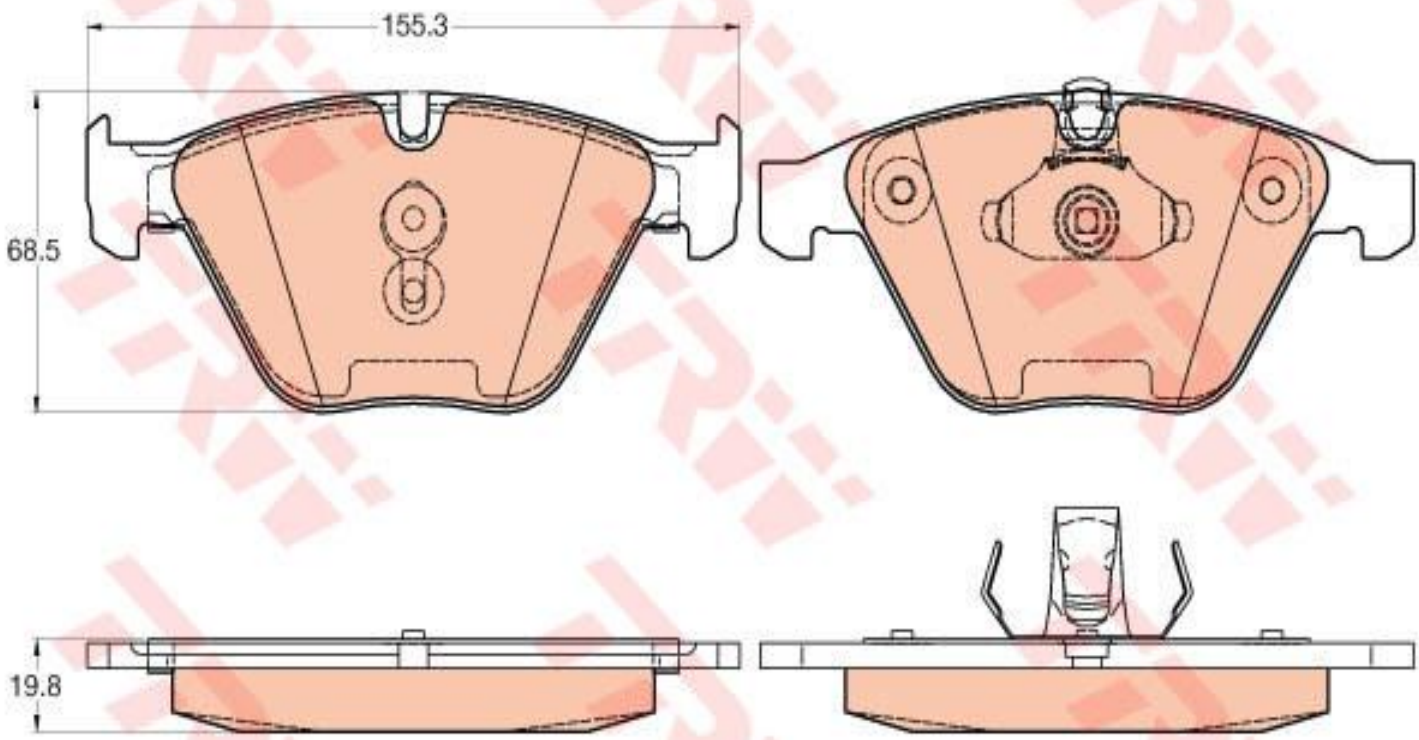
BMW - 34116794915